HMP 35

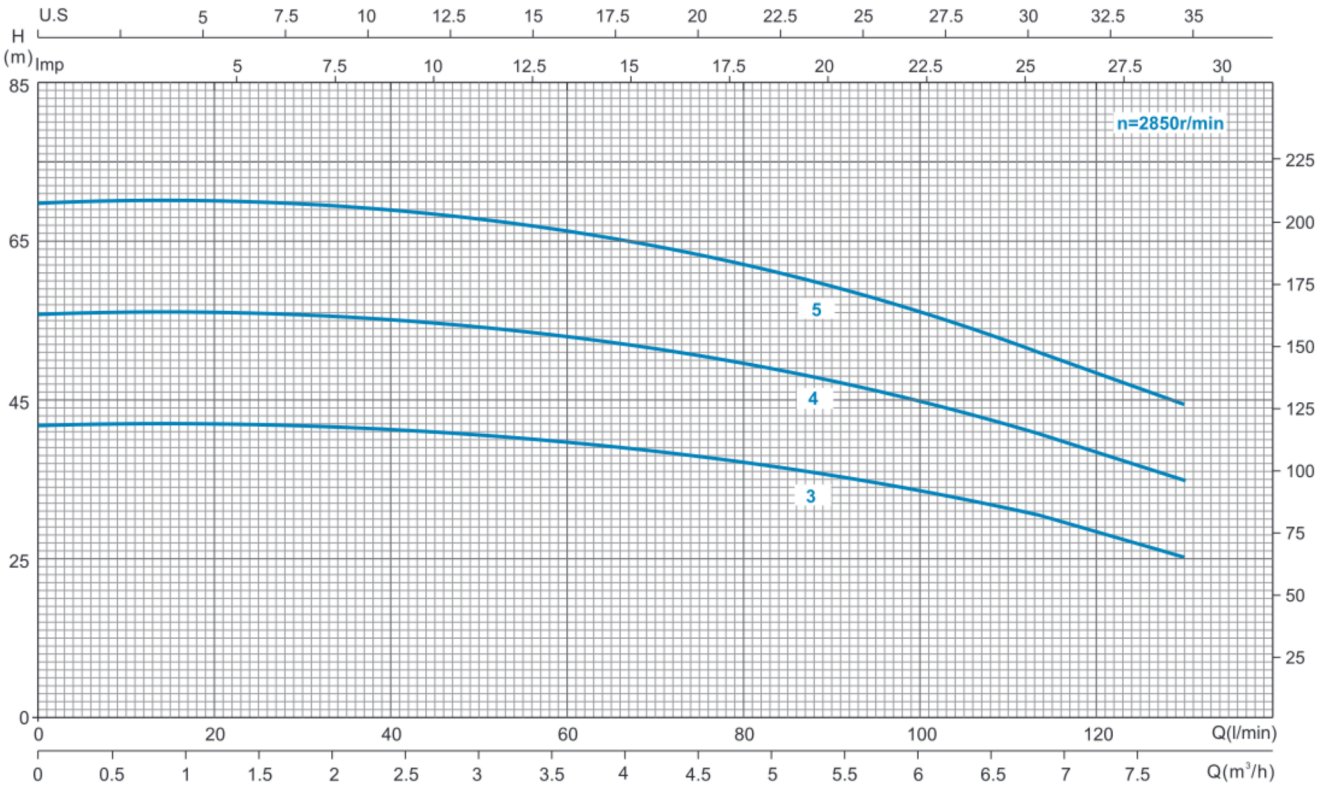

MODELO *MODEL MODÈLE*	ENTRADA *INLET INLET* [mm]	SALIDA *OUTLET SORTIE* [mm]	INTENSIDAD [A] *CURRENT [A] INTENSITÉ [A]* 1~220V	3~400V	POTENCIA *POWER PUISSANCE* KW [P_1]	KW [P_2]	Hp [P_2]
HMP 35-3	32	32	7,0	3,0	2,0	1,5	2,0
HMP 35-4	32	32	8,6	3,4	2,6	1,8	2,5
HMP 35-5	32	32	10,4	4,2	3,0	2,2	3,0

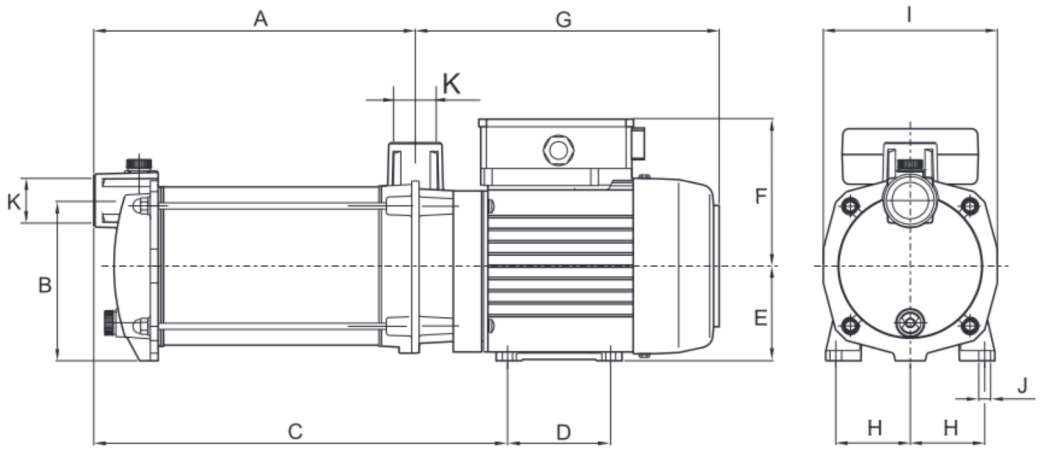

MODELO MODEL • MODÈLE	A	B	C	D	E	F	G	H	I	J	K	Kg
HMP 35-3	234,5	145	263,5	18	90	105	275	60	160	11	1 ¼"	20,1
HMP 35-4	262	145	290	18	90	105	275	60	160	11	1 ¼"	21,4
HMP 35-5	289,5	145	337,5	18	90	105	296	60	160	11	1 ¼"	22,6