HMP 45

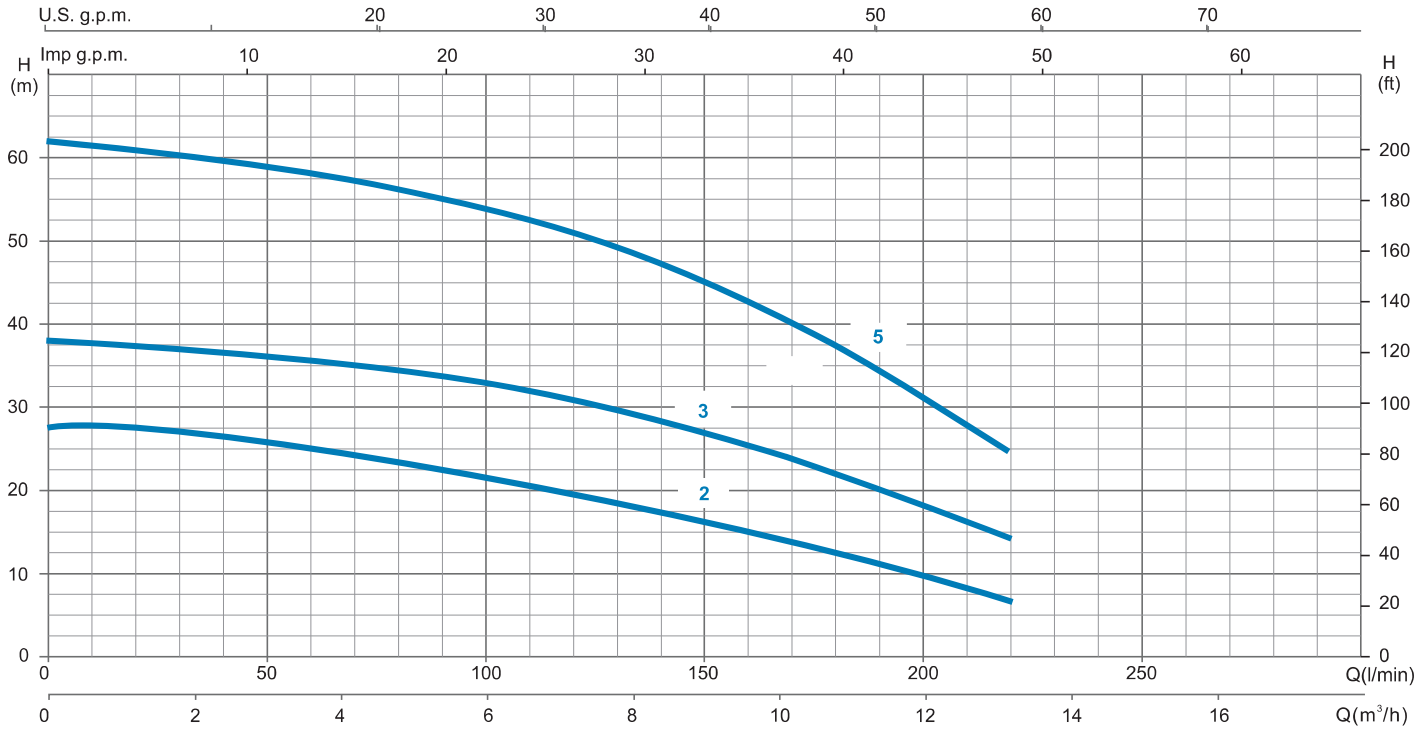

MODELO *MODEL MODÈLE*	ENTRADA *INLET INLET* [mm]	SALIDA *OUTLET SORTIE* [mm]	INTENSIDAD [A] *CURRENT [A] INTENSITÉ [A]* 1~220V	3~400V	POTENCIA *POWER PUISSANCE* KW [P_1]	KW [P_2]	Hp [P_2]	CONDENSADOR *CAPACITOR CONDENSATEUR* µF
HMP 45-2	40	32	8,0	3,5	1,6	1,1	1,5	25
HMP 45-3	40	32	10,2	4,5	2,0	1,5	2,0	30
HMP 45-5	40	32	-	5,5	3,0	2,2	3,0	-

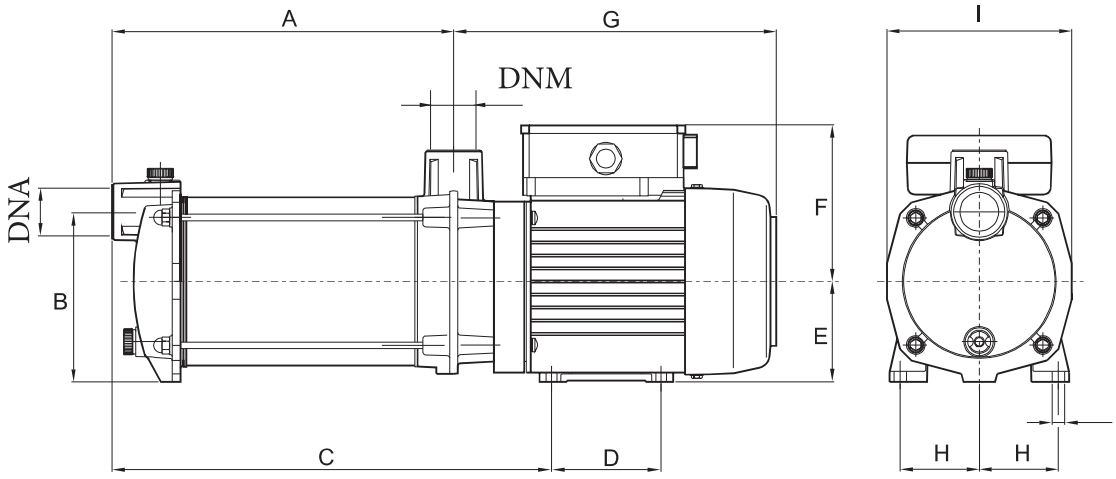

MODELO MODEL • MODÈLE	A	B	C	D	E	F	G	H	I	DNA	DNM	Kg
HMP 45-2	215,5	145	237	18	90	105	275	60	160	1 ½''	1 ¼''	19,0
HMP 45-3	246	145	263,5	18	90	105	275	60	160	1 ½''	1 ¼''	20,1
HMP 45-5	307	145	337,5	18	90	105	296	60	160	1 ½''	1 ¼''	22,6