

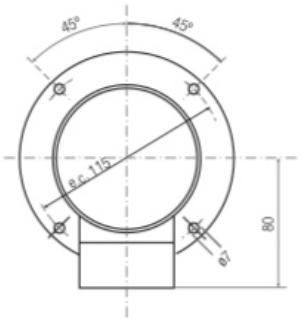

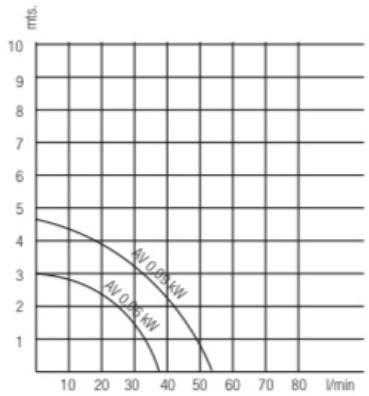

AC series

CARACTERÍSTICAS

Amarre lateral con posibilidad de sujeción en cualquier pieza cuando la motobomba se desea colocar en el interior del depósito

SALIDA DE LÍQUIDO

Por encima de la brida de sujeción

MONTAJE

Posibilidad de montaje.
Disposición de la caja de bombas:

1 Caja de bornas a 180° del tubo de salida.

2 Caja de bornas a 90° por el lado izquierdo del tubo de salida.

4 Caja de bornas a 90° por el lado derecho del tubo de salida.

COTA A

Mínima: 85 mm · Máxima: 300 mm

TIPO	l/m	kW	V	A
AC	25	0,06	220	0,22
AC	25	0,06	380	0,12
AC	40	0,09	220	0,32
AC	40	0,09	380	0,20

