2. CURVAS CURVES COURBES

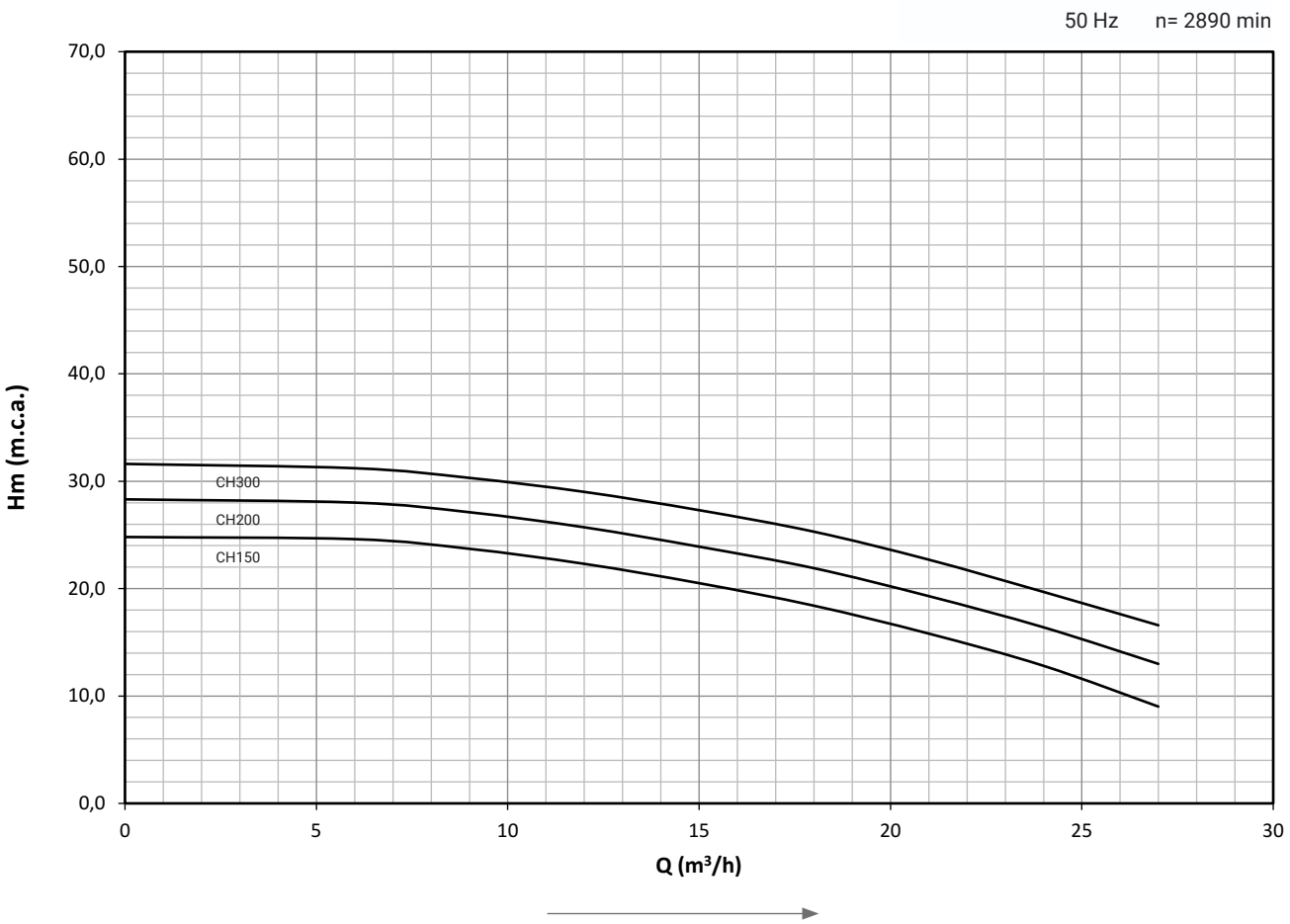

					CAUDAL FLOW DÉBIT								
					m³/h	0	6	9	12	15	18	21	24	27
					l/min	0	100	150	200	250	300	350	400	450
MODELO MODEL MODÈLE	P_2		I (A)											
	kW	Hp	220V	380V		ALTURA DE CARGA EN METROS			LOADING HEIGHT IN METRES			HAUTEUR DE CHARGEMENT EN MÈTRES		
CH150	1,5	2	8,2	3,7		24,8	24,6	23,7	22,3	20,5	18,4	15,8	12,8	9,0
CH200	1,85	2,5	10,4	4,3		28,3	28,0	27,1	25,7	23,9	21,9	19,3	16,4	13,0
CH300	2,2	3	12,3	5,2		31,6	31,2	30,3	29,0	27,3	25,3	22,7	19,7	16,6

2. CURVAS CURVES COURBES

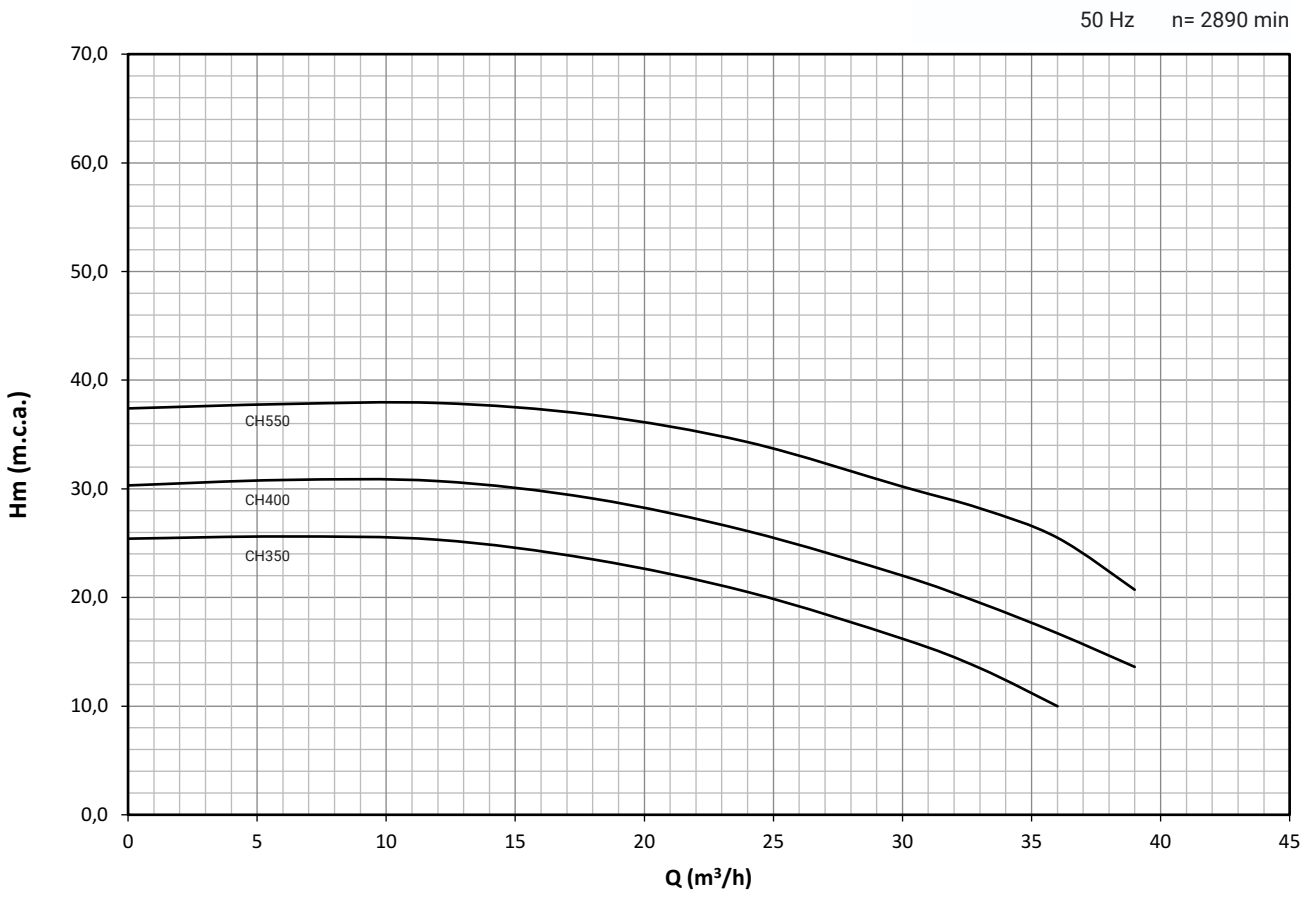

					CAUDAL FLOW DÉBIT							
				m³/h	0	6	12	18	24	30	33	36	39
				l/min	0	100	200	300	400	500	550	600	650
MODELO MODEL MODÈLE	**P_2**		**I (A)**										
	kW	**Hp**	**220V**	**380V**	**ALTURA DE CARGA EN METROS** LOADING HEIGHT IN METRES HAUTEUR DE CHARGEMENT EN MÈTRES								
CH350	2,2	3	12,7	5,2	25,4	25,6	25,3	23,5	20,5	16,2	13,5	10,0	
CH400	3,0	4	17,0	6,9	30,3	30,8	30,7	29,1	26,1	22	19,5	16,7	13,6
CH550	4,0	5,5	-	9,1	37,4	37,8	37,9	36,8	34,3	30,2	28,2	25,5	20,7

3. MEDIDAS MEASURES MESURES

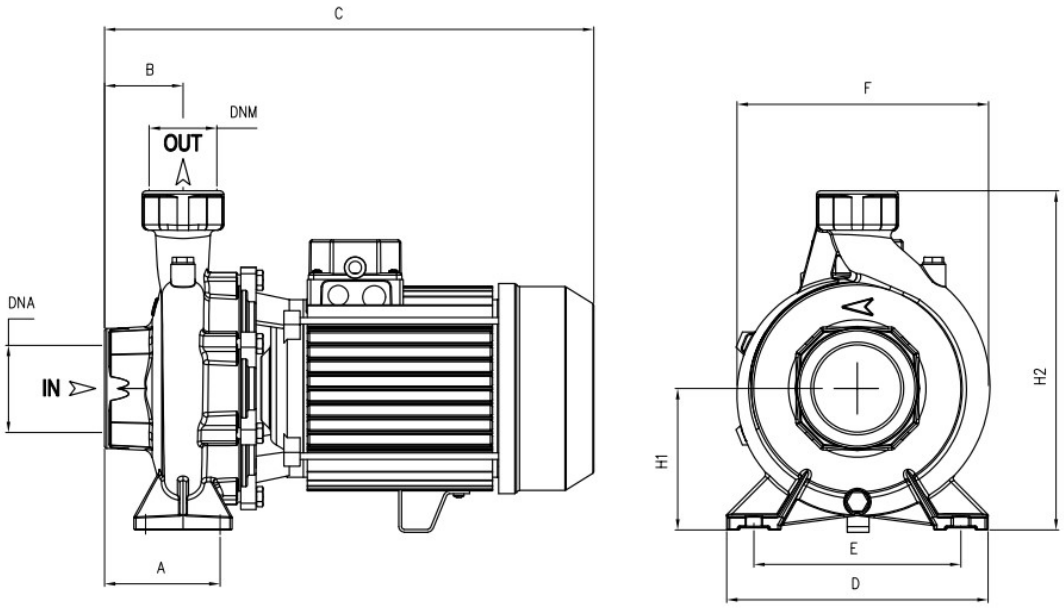

MODELO MODEL MODÈLE		A	B	C	D	E	F	H1	H2	DNA	DNM	PESO	
MONO	TRI											MONO	TRI
CH 160M	CH 160T	105	48	395	200	160	215	110	285	2"G	2"G	26,5	27,5
CH 210M	CH 210T	105	48	395	200	160	215	110	285			26	26,5
CH 310M	-	105	48	465	200	160	215	110	285			35,5	-
-	CH 310T	105	48	395	200	160	215	110	285			-	28
CH 350M	-	105	70	465	240	190	240	126	306	3"G	2"G	38	-
-	CH 350T	105	70	425	240	190	240	126	306			-	35
CH 400M	-	105	70	480	240	190	240	126	306			45,5	-
-	CH 400T	105	70	465	240	190	240	126	306			-	38,5
-	CH 550 T	105	70	480	240	190	240	126	306			-	45,5