1. DESCRIPCIÓN DESCRIPTION DESCRIPTION

Bombas centrífugas multicelulares verticales que garantizan presiones elevadas. Particularmente apropiadas para aplicaciones civiles e industriales, en particular equipos de presión, instalaciones contraincendios e instalaciones de lavado.

Multistage vertical centrifugal pumps ensuring high pressures. Particularly suitable for civil and industrial applications, especially pressure equipment, firefighting installations, and washing facilities.

Pompes centrifuges multicellulaires verticales assurant des pressions élevées. Particulièrement adaptées aux applications civiles et industrielles, en particulier aux équipements sous pression, aux installations de lutte contre les incendies et aux installations de lavage.



MATERIALES

Cuerpo de bomba: Fundición
Soporte del motor: Fundición
Impulsor: Noryl
Sello mecánico: Cer/Graf-EPDM
Eje del motor: Acero AISI 303
Temperatura del líquido: De 5º a 35ºC
Presión de trabajo: Máximo 8,5 bar

MATERIALS

Pump Body: Stainless Steel 304
Motor Support: Cast Iron
Impeller: Noryl
Mechanical Seal: Cer/Graf
Motor Shaft: AISI 303 Steel
Liquid Temperature: From 5º to 35ºC
Working Pressure: Maximum 8.5 bar

MATÉRIELS

Corps de la pompe: Acier INOX 304
Support du moteur: Fonte
Impulseur: Noryl
Joint mécanique : Cer/Graf
Arbre du moteur: Acier AISI 303
Température du liquide : De 5º à 35ºC
Pression de travail : Maximum 8,5 bar

ÁREA DE TRABAJO

Motor 2 polos a inducción:
3 - 230/400V-50Hz; 1- 230V - 50hZ
Grado de protección: IPX4
e IPX5 >4,5 HP
Aislamiento: F

WORKING RANGE

Induction Motor 2 Poles:
3 - 230/400V-50Hz; 1- 230V - 50hZ
Degree of protection: IPX4
and IPX5 >4,5 HP
Insulation: F

PLAGUE DE TRAVAIL

Moteur à induction 2 pôles:
3 - 230/400V-50Hz; 1- 230V - 50hZ
Degré de protection: IPX4
et IPX5 >4,5 HP
Isolation: F

2. CURVAS CURVES COURBES

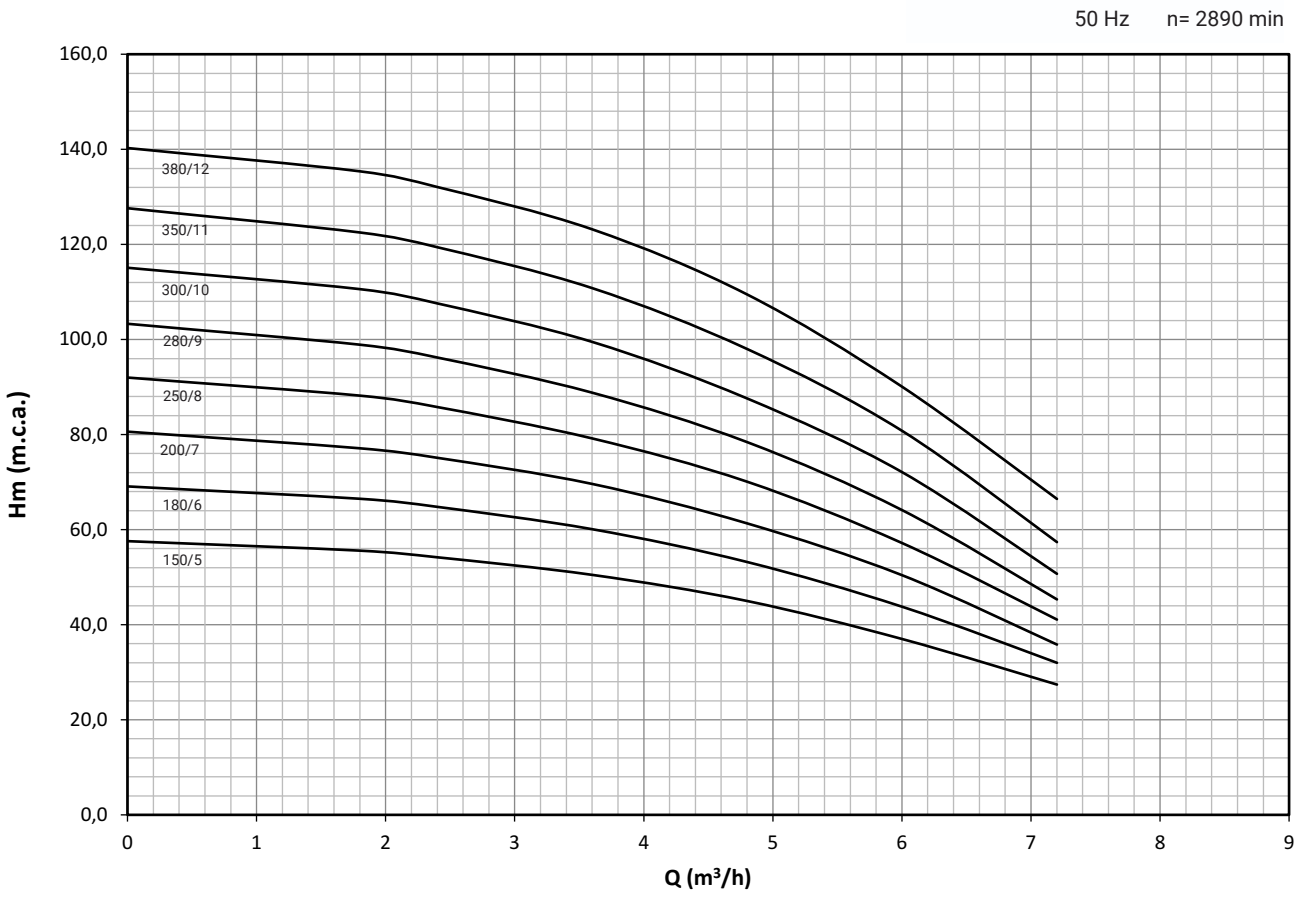

							CAUDAL FLOW DÉBIT						
							m^3/h	0	1,8	2,4	3,6	4,8	6	7,2
							l/min	0	30	40	60	80	100	120
MODELO MODEL MODÈLE	**INT (A)**		P_2		**PESO**									
	220V	**380V**	**kW**	**Hp**	**MONO**	**TRI**		**ALTURA DE CARGA EN METROS**		LOADING HEIGHT IN METRES		HAUTEUR DE CHARGEMENT EN MÈTRES		
U5V-150/5	6,6	3,1	1,1	1,5	24	24		57,6	55,6	54,2	50,5	45,0	37,0	27,4
U5V-180/6	7,4	3,3	1,1	1,5	24,5	24,5		69,1	66,5	64,8	60,1	53,2	43,8	32,0
U5V-200/7	8,6	3,6	1,5	2	23,5	24,5		80,6	77,1	75,1	69,6	61,3	50,4	35,8
U5V-250/8	9,9	4,1	1,85	2,5	25	24		92,0	88,2	85,8	79,2	70,1	57,2	41,1
U5V-280/9	10,9	4,3	1,85	2,5	29	24		103,3	98,9	96,2	88,8	78,4	64,1	45,3
U5V-300/10	12,5	4,9	2,2	3	33	25,5		115,1	110,6	107,6	99,5	87,6	72,1	50,7
U5V-350/11	13,7	5,3	2,57	3,5	33,5	30,5		127,6	122,5	119,4	110,8	98,0	80,8	57,4
U5V-380/12	-	6	3	4	-	32,5		140,3	135,4	132,1	123,2	109,5	90,1	66,5

2. CURVAS CURVES COURBES

50 Hz n= 2890 min

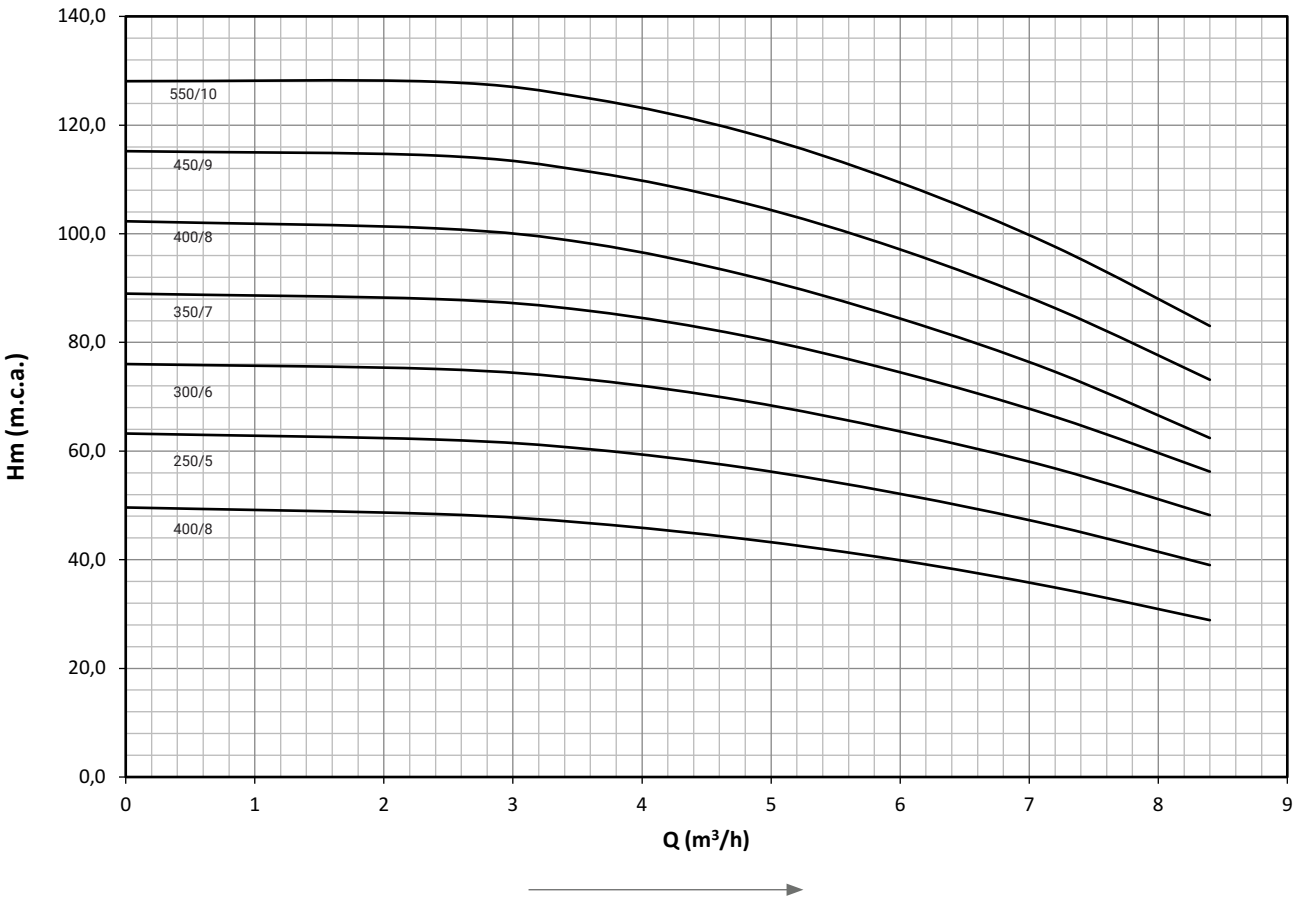

							CAUDAL FLOW DÉBIT						
							m^3/h	0	2,4	3,6	4,8	6	7,2	8,4
							l/min	0	40	60	80	100	120	140
MODELO MODEL MODÈLE	**INT (A)**		**P_2**		**PESO**									
	220V	**380V**	**kW**	**Hp**	**MONO**	**TRI**		**ALTURA DE CARGA EN METROS**		LOADING HEIGHT IN METRES			HAUTEUR DE CHARGEMENT EN MÈTRES	
U7V-180/4	7,9	3,3	1,5	2	22,5	24		49,6	48,4	46,7	43,8	39,9	34,9	28,9
U7V-250/5	9,9	4	1,85	2,5	24	23		63,2	62,1	60,3	56,9	52,1	46,2	39
U7V-300/6	11,5	4,7	2,2	3	30,5	24,5		76	75,1	73,1	69,2	63,6	56,8	48,2
U7V-350/7	-	5,1	2,57	3,5	-	28,5		89	88	85,8	81,2	74,5	66,3	56,2
U7V-400/8	-	5,9	3	4	-	31,5		102,3	101	98,2	92,4	84,4	74,6	62,4
U7V-450/9	-	6,5	3,37	4,5	-	36,5		115,2	114,4	111,4	105,6	97,1	86,3	73,1
U7V-550/10	-	7,7	4	5,5	-	41,5		128,1	128	124,9	118,7	109,4	97,6	83

2. CURVAS CURVES COURBES

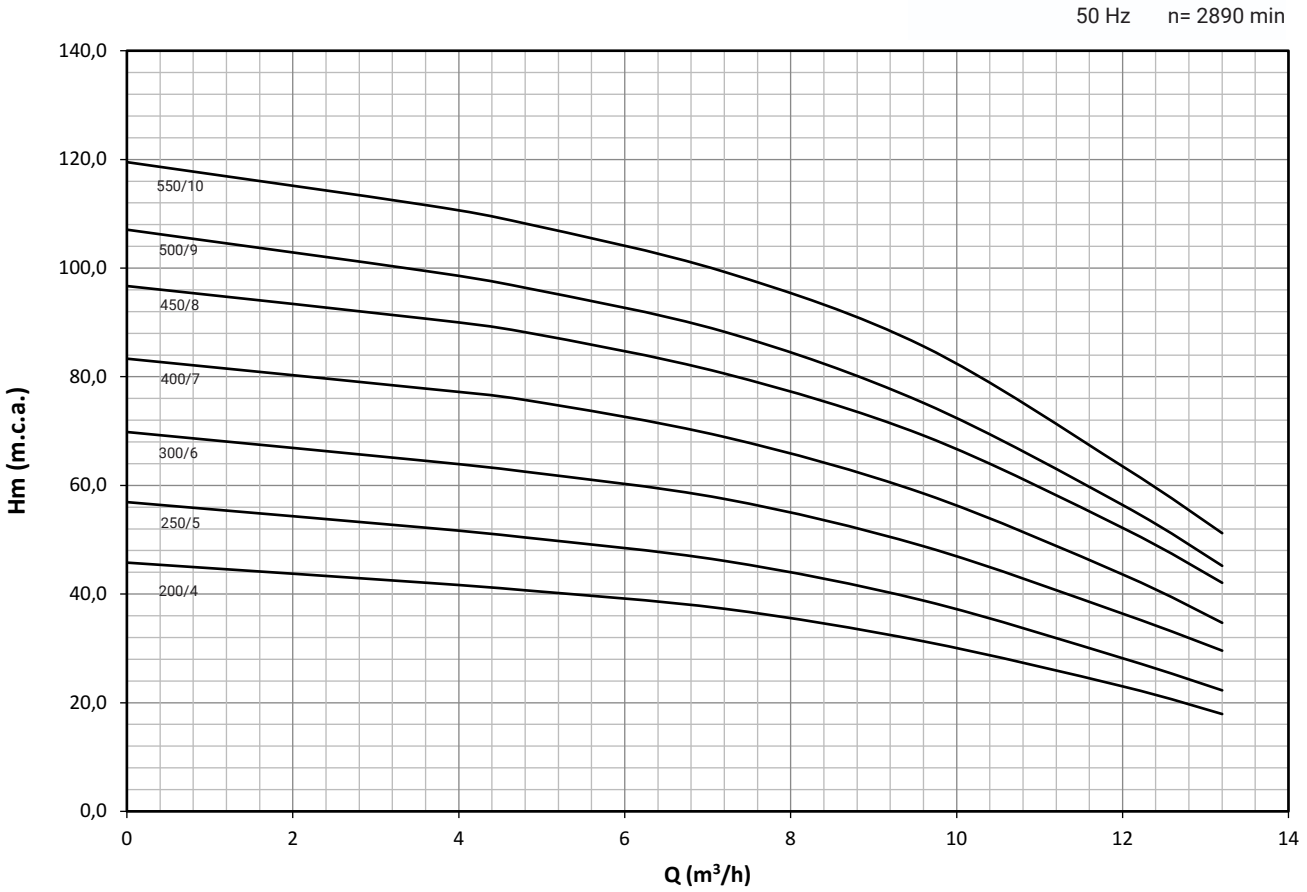

CAUDAL FLOW DÉBIT							
m³/h	0	3,6	4,8	7,2	9,6	12	13,2
l/min	0	60	80	120	160	200	220

MODELO MODEL MODÈLE	INT (A)		P_2		PESO		ALTURA DE CARGA EN METROS / LOADING HEIGHT IN METRES / HAUTEUR DE CHARGEMENT EN MÈTRES						
	220V	380V	kW	Hp	MONO	TRI							
U9V-200/4	8,3	3,5	1,5	2	22,5	24	45,8	42,1	40,7	37,3	31,3	23,0	17,9
U9V-250/5	10,4	4,1	1,85	2,5	24	23	56,9	52,2	50,4	46,1	38,8	28,2	22,3
U9V-300/6	12,8	5	2,2	3	31	24,5	69,8	64,5	62,5	57,5	48,8	36,4	29,6
U9V-400/7	-	5,8	3	4	-	31,5	83,3	77,8	75,7	68,9	58,5	43,6	34,7
U9V-450/8	-	6,4	3,37	4,5	-	35,5	96,7	90,7	88,2	80,6	69,2	52,2	42,1
U9V-500/9	-	6,9	3,37	4,5	-	37	107,1	99,5	96,4	88,3	75,2	56,4	45,2
U9V-550/10	-	8,1	4	5,5	-	42	119,5	111,6	108,2	99,3	85,6	63,5	51,2

2. CURVAS CURVES COURBES

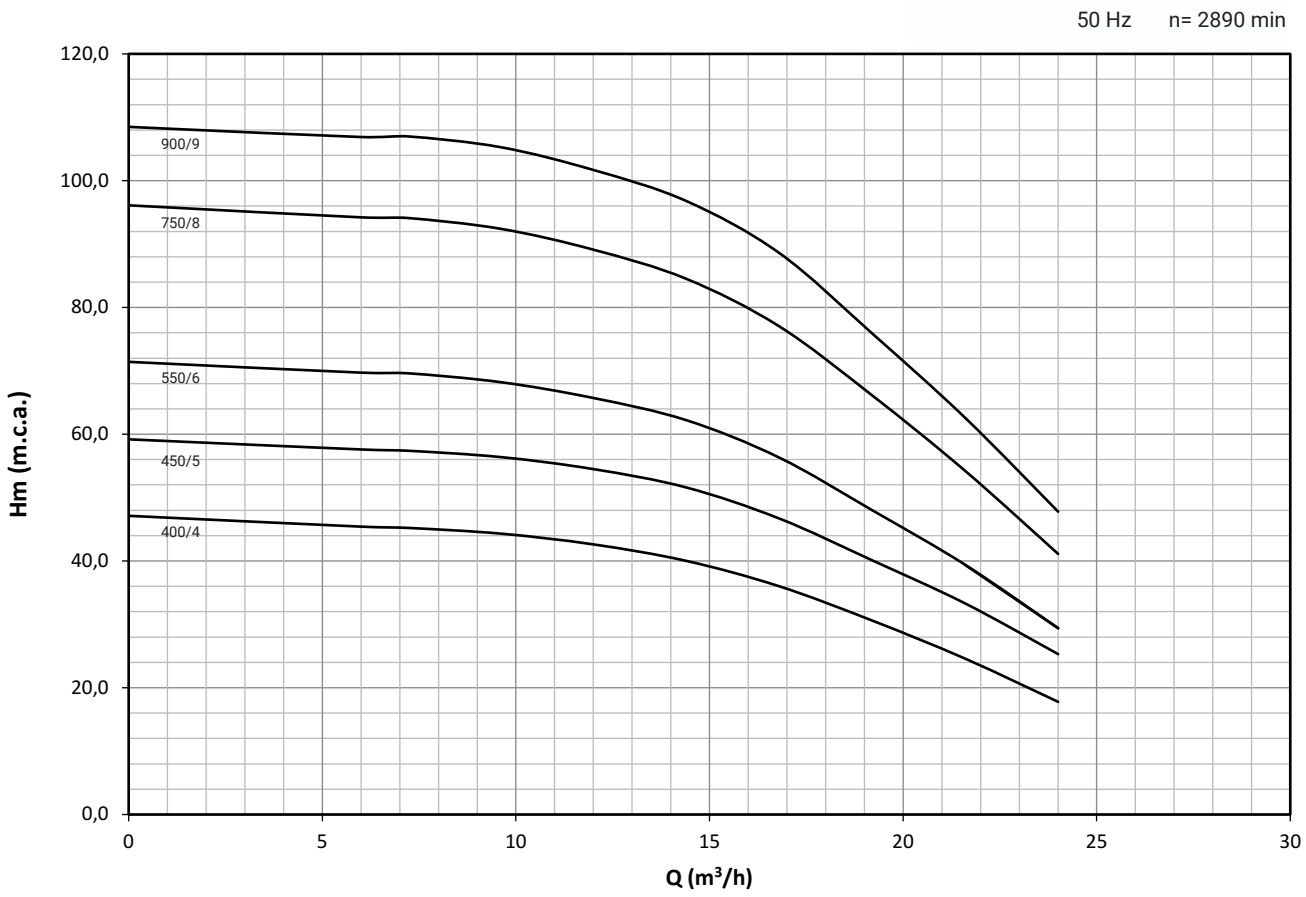

	CAUDAL FLOW DÉBIT									
m³/h	0	6	7,2	9,6	12	14,4	16,8	19,2	21,6	24
l/min	0	100	120	160	200	240	280	320	360	400

MODELO MODEL MODÈLE	**INT (A)**		**P_2**		**PESO**		**ALTURA DE CARGA EN METROS** LOADING HEIGHT IN METRES HAUTEUR DE CHARGEMENT EN MÈTRES									
	220V	**380V**	**kW**	**Hp**	**MONO**	**TRI**										
U18V-400/4	-	5,8	3	4	-	32	47,1	45,4	45,2	44,3	42,6	40,0	36,0	30,6	24,6	17,8
U18V-450/5	-	6,9	3,37	4,5	-	37	59,2	57,6	57,4	56,4	54,5	51,6	46,7	40,1	33,3	25,3
U18V-550/6	-	8,4	4	5,5	-	42	71,4	69,7	69,6	68,2	65,7	62,2	56,3	48,0	39,4	29,4
U18V-750/8	-	11,2	5,5	7,5	-	52	96,1	94,2	94,1	92,4	89,1	84,5	77,0	66,1	54,2	41,1
U18V-900/9	-	12,8	7,5	10	-	58	108,5	106,9	107,0	105,3	101,7	96,8	88,6	75,9	62,6	47,8

3. MEDIDAS MEASURES MESURES

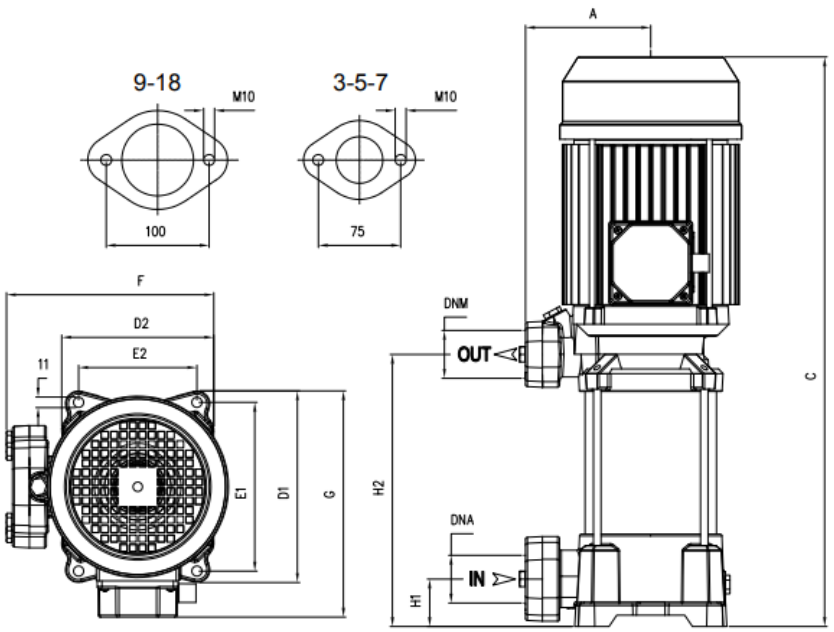

MODELO MODEL MODÈLE	A	C	D1	D2	E1	E2	F	G	H1	H2	DNA	DNM
U5V-150/5	135	473	204	162	178,5	125	229	220	40	202	1"1/4G	1"1/4G
U5V-180/6	135	497	204	162	178,5	125	229	220	40	226	1"1/4G	1"1/4G
U5V-200/7	135	521	204	162	178,5	125	229	220	40	250	1"1/4G	1"1/4G
U5V-250/8	135	545	204	162	178,5	125	229	220	40	274	1"1/4G	1"1/4G
U5V-280/9	135	624 T 569	204	162	178,5	125	229	228 T 220	40	298	1"1/4G	1"1/4G
U5V-300/10	135	648 T 593	204	162	178,5	125	229	228 T 220	40	322	1"1/4G	1"1/4G
U5V-350/11	135	672	204	162	178,5	125	229	228	40	346	1"1/4G	1"1/4G
U5V-380/12	135	696	204	162	178,5	125	229	228	40	370	1"1/4G	1"1/4G

3. MEDIDAS MEASURES MESURES

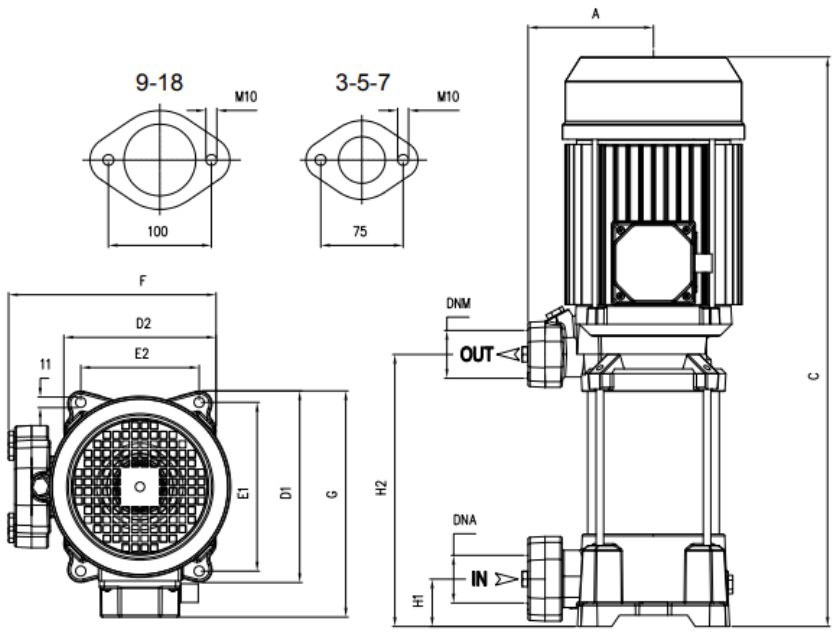

MODELO MODEL MODÈLE	A	C	D1	D2	E1	E2	F	G	H1	H2	DNA	DNM
U7V-180/4	135	422	204	162	178,5	125	229	220	40	178	1"1/4G	1"1/4G
U7V-250/5	135	473	204	162	178,5	125	229	220	40	202	1"1/4G	1"1/4G
U7V-300/6	135	552 T 497	204	162	178,5	125	229	228 T 220	40	226	1"1/4G	1"1/4G
U7V-350/7	135	575	204	162	178,5	125	229	228	40	250	1"1/4G	1"1/4G
U7V-400/8	135	600	204	162	178,5	125	229	228	40	274	1"1/4G	1"1/4G
U7V-450/9	135	653	204	162	178,5	125	235	243	40	301	1"1/4G	1"1/4G
U7V-550/10	135	676	204	162	178,5	125	235	243	40	325	1"1/4G	1"1/4G

3. MEDIDAS MEASURES MESURES

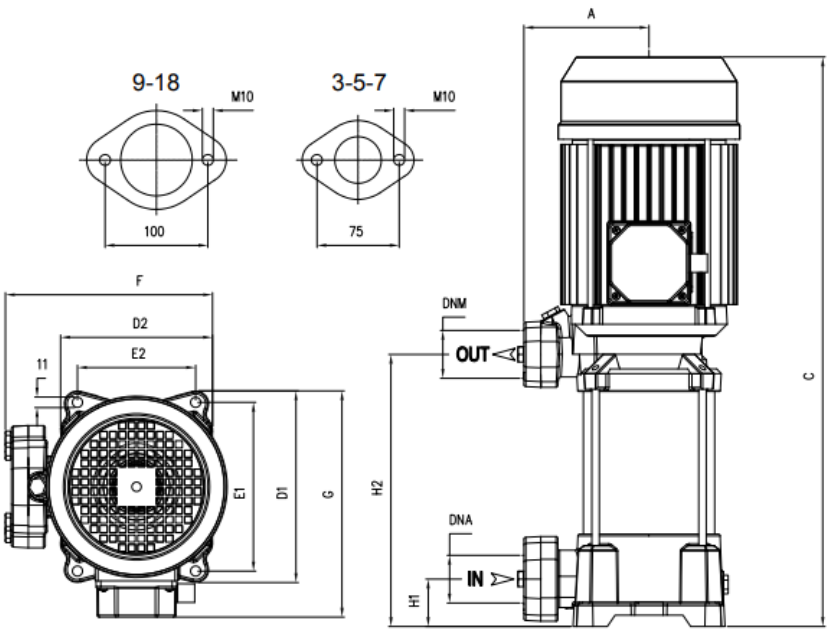

MODELO MODEL MODÈLE	A	C	D1	D2	E1	E2	F	G	H1	H2	DNA	DNM
U9V-200/4	135	473	204	162	178,5	125	229	220	40	202	1"1/4G	1"1/4G
U9V-250/5	135	503	204	162	178,5	125	229	220	40	232	1"1/4G	1"1/4G
U9V-300/6	135	588 T 533	204	162	178,5	125	229	220	40	262	1"1/4G	1"1/4G
U9V-400/7	135	617	204	162	178,5	125	229	228	40	292	1"1/4G	1"1/4G
U9V-450/8	135	677	204	162	178,5	125	235	243	40	325	1"1/4G	1"1/4G
U9V-500/9	135	707	204	162	178,5	125	235	243	40	355	1"1/4G	1"1/4G
U9V-550/10	135	737	204	162	178,5	125	235	243	40	385	1"1/4G	1"1/4G